FALDI
СВЕТОТЕХНИЧЕСКИЙ ЗАВОД

Светодиодный светильник для магнитного шинопровода

Mag.Line.17

FALDI
СВЕТОТЕХНИЧЕСКИЙ ЗАВОД

Магнитный трековый светильник шириной 17 мм без вторичной оптики для магнитного шинопровода MAGNETIC.TRACK.17 (FALDI)

Области применения:

— офисные помещения

— торговые залы

— HoReCa – отели, рестораны, кафе

— Конференц–залы

IP40 F ALU 48В

FALDI СВЕТОТЕХНИЧЕСКИЙ ЗАВОД

Характеристики

Монтаж	в магнитный шинопровод MAGNETIC.TRACK.17
Источник света	SAMSUNG LED
Высота размещения	2,5–4 м
Угол светорассеивания	100°
Материал корпуса	алюминий 2 мм
Цвет корпуса	любой (RAL)
Рассеиватель	опаловый поликарбонат
Рабочее напряжение	48В
Степень защиты	IP40
Гарантия	3 года

Модификации

Наименование	Мощность	Световой поток	Цветовая температура	Источник света
Mag.Line.17.150	6Вт	720 лм	3000K/4000K	SAMSUNG LED
Mag.Line.17.300	12Вт	1440 лм	3000K/4000K	SAMSUNG LED
Mag.Line.17.450	18Вт	2160 лм	3000K/4000K	SAMSUNG LED
Mag.Line.17.600	24Вт	2880 лм	3000K/4000K	SAMSUNG LED

возможно изменение параметров ±10%

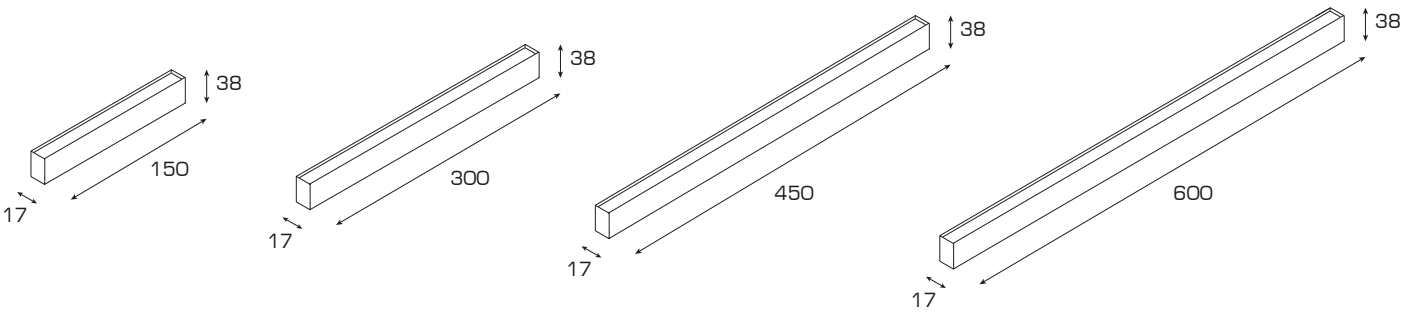

123112, г. Москва, Пресненская наб., 12
тел.: +7 (495) 127–07–43
www.faldi.ru

Сделано в России.