FALDI
СВЕТОТЕХНИЧЕСКИЙ ЗАВОД

Встраиваемый светодиодный светильник

SLOT V

FALDI
СВЕТОТЕХНИЧЕСКИЙ ЗАВОД

Встраиваемый светодиодный светильник серии SLOT с декоративной рамкой – подходит для организации как основного освещения помещений, так и дополнительного акцентного освещения отдельных зон.

Алюминиевый корпус покрывается высококачественным матовым порошковым покрытием черного, белого либо любого другого цвета по желанию Заказчика.

Области применения:

— офисные помещения

— торговые залы

— HoReCa – отели, рестораны, кафе

— Конференц–залы

IP40 50 Гц 220 В F ALU

FALDI СВЕТОТЕХНИЧЕСКИЙ ЗАВОД

Характеристики

SLOT V

Монтаж	встраиваемый с рамкой
Источник света	TRIDONIC COB 40°
Высота размещения	2–5 м
Источник тока	TRIDONIC
Материал корпуса	алюминий
Цвет корпуса	любой RAL
Степень защиты	IP40
Гарантия	3 года

Наименование	Мощность	Световой поток	Размеры
SLOT.V x3	6 Вт	870 Лм	52*128*56
SLOT.V x5	10 Вт	1450 Лм	52*204*56
SLOT.V x10	20 Вт	2900 Лм	52*394*56
SLOT.V 3x3	18 Вт	2610 Лм	128*128*56

SLOT V.Magic (ассиметричная линза)

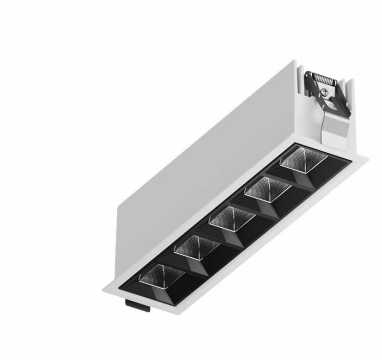

Монтаж	встраиваемый с рамкой
Источник света	TRIDONIC COB 30°x70°
Высота размещения	2–5 м
Источник тока	TRIDONIC
Материал корпуса	алюминий
Цвет корпуса	любой RAL
Степень защиты	IP40
Гарантия	3 года

Наименование	Мощность	Световой поток	Размеры
SLOT.V x3.MAGIC	6 Вт	870 Лм	52*128*56
SLOT.V x5.MAGIC	10 Вт	1450 Лм	52*204*56
SLOT.V x10.MAGIC	20 Вт	2900 Лм	52*394*56
SLOT.V 3x3.MAGIC	18 Вт	2610 Лм	128*128*56

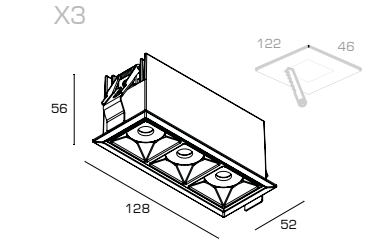

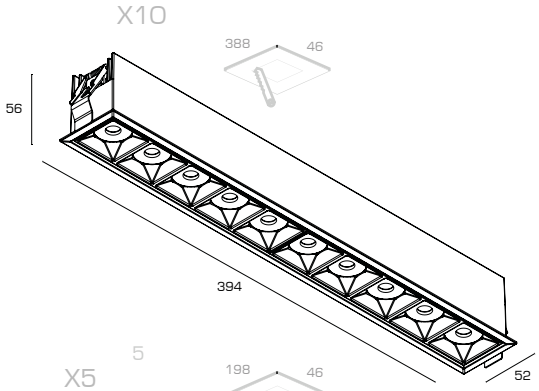

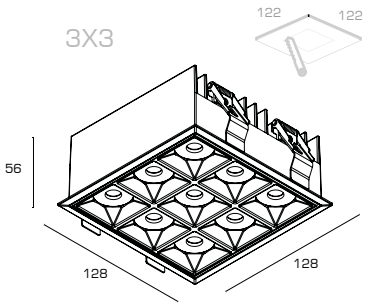

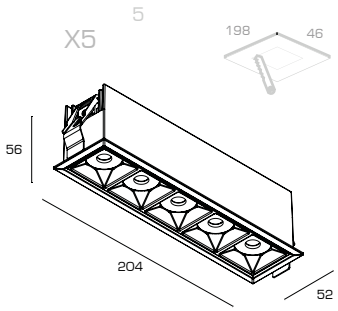

123112, г. Москва, Пресненская наб., 12
тел.: +7 (495) 127–07–43
www.faldi.ru

Сделано в России.